R40W2Z

WiFi-s mini relémodul

Telepítési útmutató

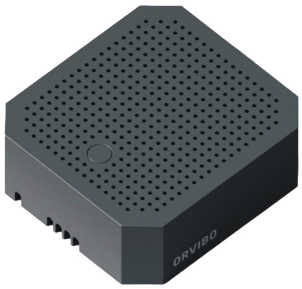

Minden bekötést feszültségmentes állapotban végezzen, az eszköz üzembe helyezésekor villanyszerelési ismeretek szükségesek! Telepítés előtt célszerű próbakábellel beüzemelni, és a szoftverrel összepárosítani a relémodult, majd a párosított eszközt véglegesen a helyére beszerelni.

Bekötési rajz:

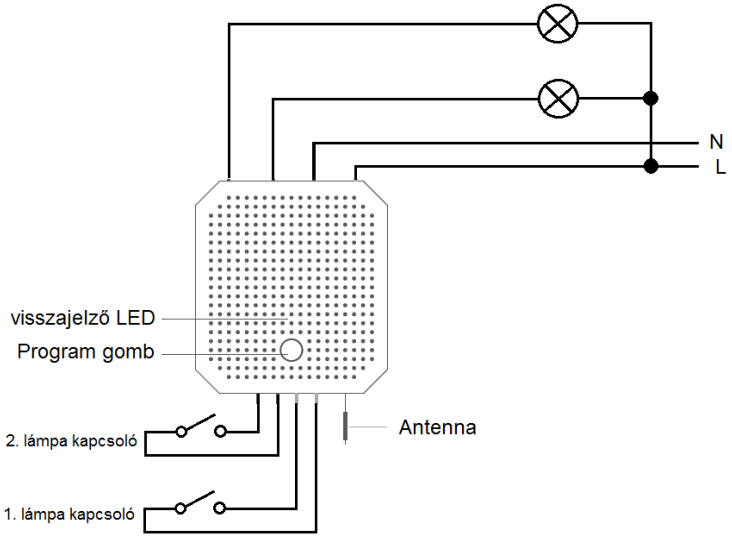

FONTOS! A modul csak 2.4 GHz- es WiFi hálózaton működik, az 5 GHz nem támogatott. A telepítés megkezdése előtt ellenőrizze a router beállításait!

A telepítés menete:

1, Töltse le az ingyenes **ORVIBO Home** applikációt az AppStore- ból, vagy a Google Play Áruház- ból.

2, Futtassa a programot, majd fogadja el a feltételeket. (AGREE)

3, Hozzon létre egy felhasználói fiókot, ha még nincs (SIGN UP) vagy lépjen email, vagy telefonszámmal (Email or phone):

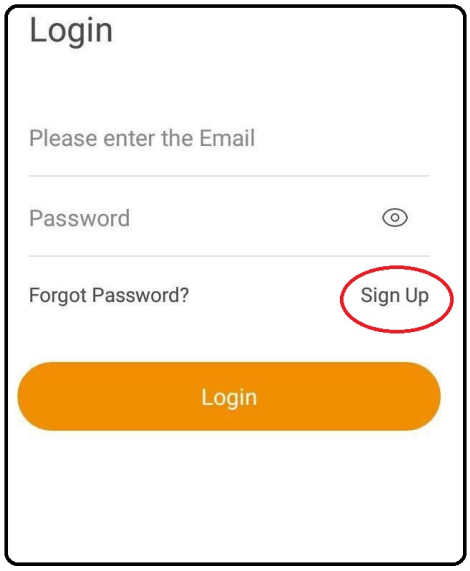

Biztonságos, legalább 8 karakterből álló, nagybetűt is tartalmazó jelszót válasszon! Az applikáció első indulásakor, illetve használat közben is különböző engedélyeket, hozzáféréseket kérhet, ezeket kivétel nélkül engedélyezze! Később ezek az engedélyek módosíthatók Android és iOS rendszer esetén is.

3. Következő lépésként vegye fel a relémodult a programba (Add device):

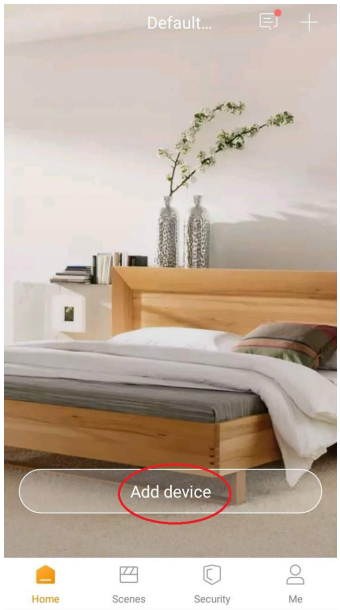

Helyezze tápfeszültség alá a relémodult, azon lévő LED kéken villogni kezd, majd a relék kattogni fognak.
Ha már meglévő relémodult használ, akkor nyomja le és tartsa lenyomva a relémodulon lévő gombot addig, amíg a KÉK LED sűrűen el nem kezd villogni.
A gomb elengedése után kattogni fog.

Válassza ki a Switch & Outlet menüben a **Smart Wi-fi Dual Relay Switch** eszözt. Kattintson az **Installed** gombra.

A társítás vagy automatikusan megtörténik, ha nem akkor egy folyamatábra jelenik meg.

Amennyiben kattog a modulban a relé, akkor kattintson a "**The light has flashed**." feliratra.

Scanning the device felirat jelenik meg.

Ha nem találja meg elsőre, akkor a **Rescan** gombra kattintson.

Ha megtalálta akkor adja meg a hálózat nevét (Wi-fi-t) és a hálózat jelszavát, majd kattintson a **Next** feliratra.

A relémodul létrehoz egy független wi-fi kapcsolatot a telefon és a relémodul között, ezt egyes android készüléken kézzel kell beállítani, csak rá kell kapcsolódni.

Ha nem dobja fel az ablakot, akkor a **Successfully added** felirat jelenik meg, és a két lámpa ikonja. Ezzel elkészült a hozzáadással, próbálja ki az eszközt.

Tanulmányozza a szoftvert (némi angol tudás szükséges)
A szoftverben elnevezheti, időzítheti az eszközöket, és egyéb tulajdonságokat is adhat, továbbá társíthatja a többi eszközzel is.

Visszajelzések:
Kék LED villogás .....Kapcsolódásra vár
Sötét jelzés .....Kapcsolat létrejött
Sötét jelzés .....Kilépett a tanulási folyamatból
Piros villogó.....Csatlakozási probléma
Gyors kék villogás .....RESET folyamat
Gyors piros villogás .....Az eszköz túlmelegedett

Technikai adatok:
Tápfeszültség: 100-240Vac
Kapcsolható teljesítmény: ..300W ohmos csatornánként
Wifi: 2,4GHz

Alaphelyzetbe állítás:
Nyomja le és tartsa lenyomva a gombot amíg a KÉK LED gyors villogásba sem kezd.